No 4 ՄԱՄՆԱՇԵՆՔԻ ՄՈՒՏՔԻ ՍԱՆԴՈՒՂՔ ՍՔ - 4 (B = 1200)

Մ 1 - 20

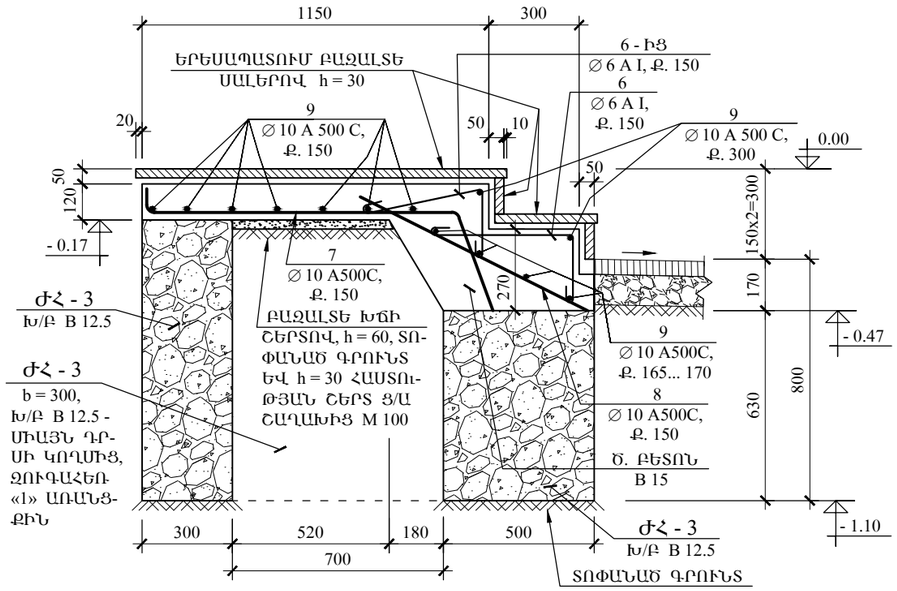

ՄԻՋԱՆՑՔԻ ՄՈՒՏՔԻ ՍԱՆԴՈՒՂՔ ՍՔ - 5 (B = 1300)

Մ 1 - 20

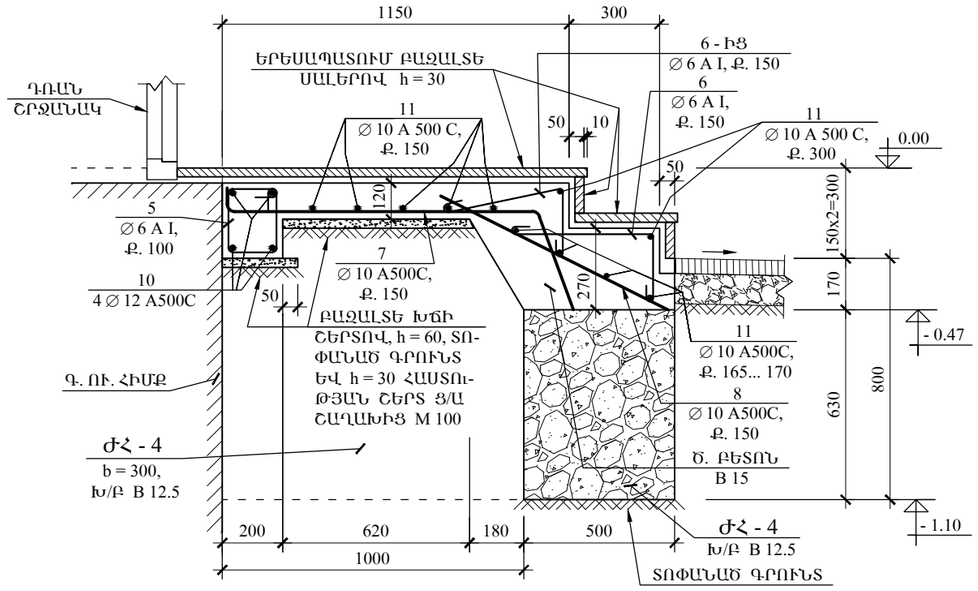

No 2 ՄԱՄՆԱՇԵՆՔԻ ՄՈՒՏՔԵՐԻ ՇՔ - 1 ՇՎԱՔԱՐԱՆՆԵՐԻ ԿՏՐՎԱԾՔ (L = 4100)

Մ 1 - 10

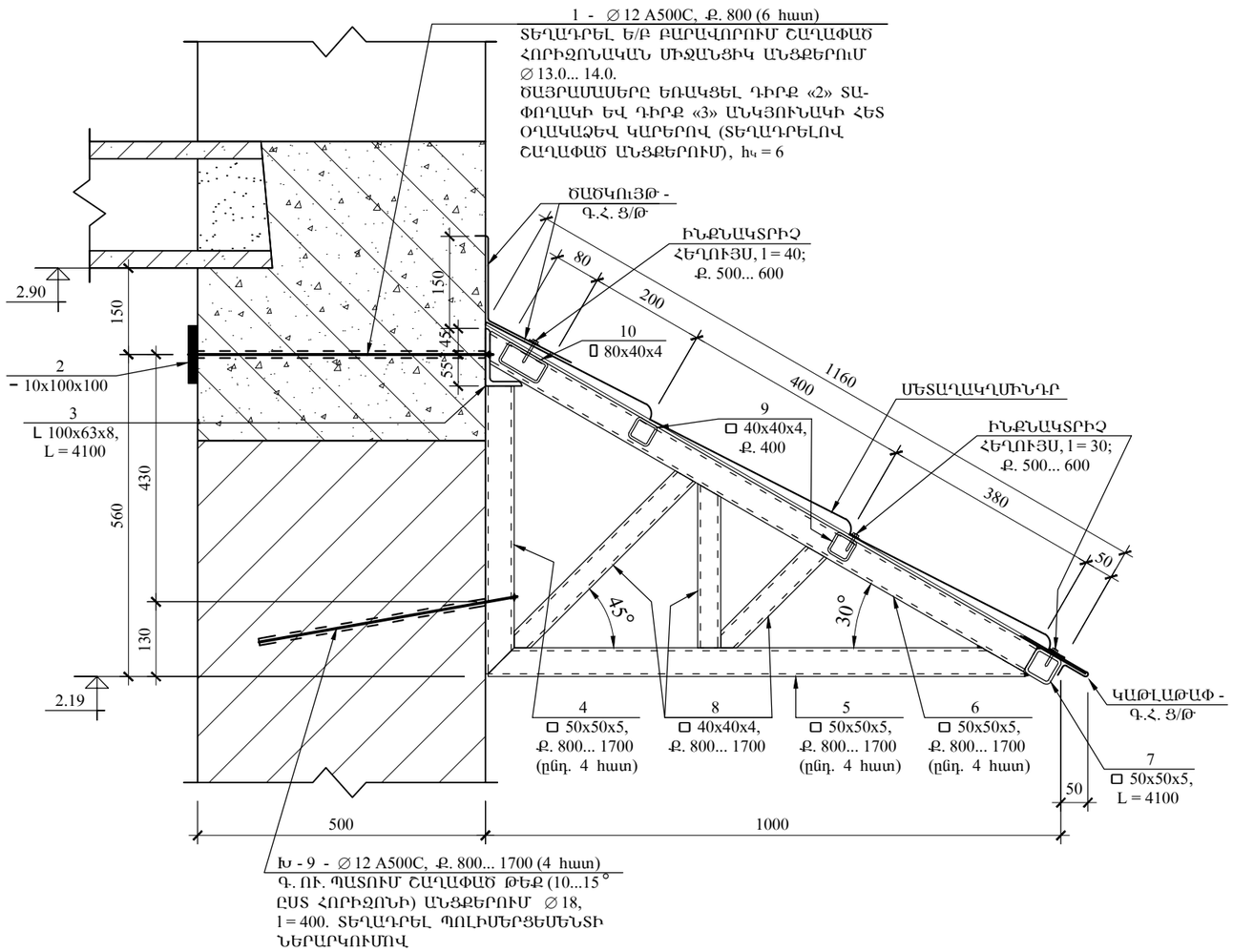

ԾԱՆՈԹ - Ն

1. ԴՐՍԻ ՍԱՆԴՈՒՂՔՆԵՐԻ ԱՄՐԱՆԻ ԴԻՐՔԱՎՈՐՈՒՄԸ ԱՆԿԱԽ Է.
2. ՍԱՆԴՈՒՂՔՆԵՐԻ ՆՅՈՒԹԵՐԻ ՄԱՄՆԱԳԻՐԸ ՏԵՍ ՇԿ - 32 ԹԵՐԹԻ ՎՐԱ.
3. ՇՔ - 1-Ի ԿՄԱԽՔԻ ՏԱՐԲԵՐԻ ԵՌԱԿՑՄԱՆ ԿԱՐԵՐԻ ԲԱՐՑՈՒՈՒԹՅՈՒՆԸ ԸՆԴՈՒՆԵԼ hկ = 4... 5.
4. ԲՈԼՈՐ ՊՈՂՊԱՏԵ ՏԱՐԲԵՐԸ, ԱՅԴ ԹՎՈՒՄ ԴԻՐՔ «2» ՏԱՓՈՂԱԿԸ, ՆԵՐԿԵԼ ՀԱԿԱԿՈՐՈԶԻՈՆ ՆԵՐԿՈՎ

	ՎԱՅՈՑ ՁՈՐԻ ՄԱՐԶԻ ԶԱՌԻԹԱՓ ԳՅՈՒՂԻ ՄԱՆԿԱՊԱՐՏԵԶԻ ՈՒԺԵՂԱՑՈՒՄ, ՀԻՄՆԱՆՈՐՈԳՈՒՄ					
	ՏՆՕՐԵՆ	Ռ. ՄԱՆԱՍՅԱՆ		ԿՈՆՍՏՐՈՒԿՑԻԱՆԵՐ	ՓՈՒԼ	Ա.Ն.
	Ն.Գ.Կ.	Ս. ԱԹՈՅԱՆ		No 4 ՄԱՄՆԱՇԵՆՔԻ ԵՎ ՄԻՋԱՆՑՔԻ ՄՈՒՏՔԵՐԻ ՍՔ - 4, ՍՔ - 5 ՍԱՆԴՈՒՂՔՆԵՐԻ ԿՏՐՎԱԾՔՆԵՐ. No 2 ՄԱՄՆԱՇԵՆՔԻ ՄՈՒՏՔԵՐԻ ՇՔ - 1 ՇՎԱՔԱՐԱՆՆԵՐԻ ԿՏՐՎԱԾՔ	ԹՎԱԿԱՆ	2015
					ԹԵՐԹԵՐ	
«ԳԼՈՄՄԱ» ԱԿ					ԹԵՐԹ	ՇԿ - 23